LIGHT SKY®

Tel:0086-20-61828288
Fax:0086-20-61828188 Pc:510800
Web:www.lightsky.com.cn
E-mail: flydragon@lightsky.com.cn
Address: No. 43, Yunfeng Road, Xiuquan Street,
Huadu District, Guangzhou, China

IMAGE SHOW

Компания Image Show
Адрес: Москва, ул.Бибиревская д.8 к.1 оф.307
Email: info@image-show.ru
Тел.: +74992903217

Сайт: www.image-show.ru

LIGHT SKY®

EAC

Произведено в КНР

LIGHT SKY®

FLY DRAGON LIGHTING EQUIPMENT CO.,LTD

SUPER SCOPE PLUS

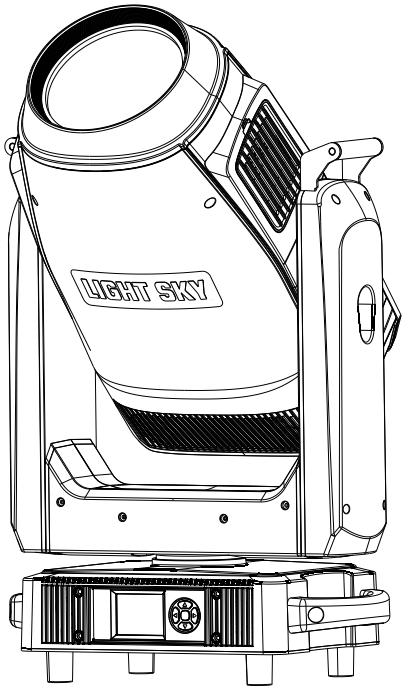

Руководство пользователя

Внимательно прочтите данное руководство перед использованием

СОДЕРЖАНИЕ

1. **Инструкции по безопасности** **2**
2. **Технические характеристики** **5**
   2.1. Комплектация и размер прибора **8**
3. **Цвет/гобо** **9**
   3.1 Замена вращающихся гобо **10**
4. **Панель управления** **13**
5. **Подключение и управление** **14**
   5.1. Подключение питания **14**
   5.2. Подключение DMX-512 **15**
6. **Использование прибора** **16**
   6.1. Основные функции **16**
   6.2. Настройки каналов **24**
   6.3. Настройки адресации **24**
   6.4. Карта каналов **25**
7. **Схема подключения** **30**
8. **Информация об ошибках** **33**
9. **Устранение неисправностей** **39**
10. **Очистка прибора** **40**
11. **Освобождение от ответственности и защита авторских прав** **40**

Поздравляем вас с выбором прибора нашей компании! Благодарим за ваш заказ.

◆Пожалуйста, обратите внимание, что этот продукт, как и все остальные в богатом ассортименте нашей компании разработан и изготовлен качественно, что обеспечит отличную производительность и наилучшее соответствие вашим ожиданиям и требованиям.

◆Внимательно полностью прочтите данное руководство пользователя и сохраните его для дальнейшего использования.. Важно знать информацию и соблюдать инструкции, приведенные в данном руководстве, чтобы убедиться, что прибор установлен, используется и обслуживается правильно и безопасно.

◆Компания не несет никакой ответственности за ущерб, причиненный прибору или другому имуществу или лицам в результате установки, использования и технического обслуживания, которые были выполнены не в соответствии с настоящим руководством пользователя, которое всегда идет в комплекте с прибором.

◆Компания оставляет за собой право изменять характеристики, указанные в данном руководстве пользователя, в любое время и без предварительного уведомления.

1. Инструкции по безопасности

Пожалуйста, внимательно прочтите инструкцию, она содержит важную информацию об установке, использовании и техническом обслуживании.

ВНИМАНИЕ!

Пожалуйста, сохраните данное руководство пользователя для дальнейшего использования. Если вы продадите прибор другому пользователю, позаботьтесь о том, чтобы руководство пользователя было передано вместе с прибором.

Следующие символы используются для обозначения важной информации по технике безопасности на изделии и в данном руководстве:

Важно:

Гарантия не распространяется на повреждения, вызванные несоблюдением данного руководства пользователя.
Дилер не несет ответственности за любые возникающие в результате этого дефекты или проблемы.

- Перед использованием устройства распакуйте его и тщательно проверьте, чтобы убедиться в отсутствии повреждений, которые могли быть получены при транспортировке.
- Прибор разработан только для использования внутри помещений. Допускается использование только в сухих помещениях.
- Устанавливать прибор и работать с ним должен только квалифицированных специалист.
- Источник света всегда должен заменяться производителем, авторизованным сервисным центром или другим лицом, имеющим соответствующую квалификацию. Всегда отключайте прибор от сети при замене источника света.
- Не допускается использование прибора детьми.
- Используйте страховочный трос для крепления прибора. Обращайтесь с устройством, держа его только за базу, а не за корпус прибора.

- Прибор должен быть установлен в месте с достаточной вентиляцией, на расстоянии не менее 20 см от прилегающих поверхностей.
- Убедитесь, что вентиляционные отверстия не перекрыты, в противном случае устройство перегреется.
- Перед началом эксплуатации убедитесь, что вы подключили прибор к соответствующему напряжению в соответствии со спецификациями, приведенными в данном руководстве или на этикетке на приборе.
- Важно заземлить желто-зеленый провод, во избежание поражения электрическим током.
- Минимальная температура окружающей среды: 0°C. Максимальная температура окружающей среды: 40°C. Не используйте прибор при более низкой или высокой температуре.
- Не подключайте прибор к диммерному рэку.
- Когда прибор работает, не ставьте рядом с ним горючие предметы. Расстояние между устройством и легковоспламеняющимися и взрывоопасными предметами или материалами должно быть не менее 0,5 м.
- Убедитесь, что шнур питания не перекручен и не поврежден; незамедлительно замените его при повреждении.
- Корпус прибора может нагреваться до 80°C. Не прикасайтесь к корпусу голыми руками во время его эксплуатации.
- Избегайте попадания в устройство легковоспламеняющихся жидкостей, воды или металла. Если это произошло, немедленно отключите питание.
- Не используйте прибор в пыльных и грязных помещениях. Регулярно чистите прибор.
- Не прикасайтесь к проводам во время работы прибора. Это может привести к поражению электрическим током.
- Избегайте запутывания шнура питания с другими проводами.
- Минимальное расстояние от объектов/поверхностей должно составлять не менее 3 метров.
- Если у устройства наблюдаются проблемы в использовании, незамедлительно отключите его.
- Никогда не отключайте прибор сразу после включения.
- Корпус, линзы или ультрафиолетовый фильтр должны быть заменены, если на них есть видимые повреждения.
- Не открывайте корпус прибора, в нем нет частей, которые могут быть отремонтированы пользователем.
- Не пытайтесь управлять данным устройством, если оно повреждено. Не пытайтесь самостоятельно производить ремонт. Ремонт, выполняемый неквалифицированными специалистами, может привести к повреждению или неисправности. Пожалуйста, при необходимости обратитесь в ближайший авторизованный сервисный центр.

- Отключите прибор от сети перед началом ремонта.
- Используйте оригинальную упаковку, если требуется транспортировка прибора.
- Избегайте прямого воздействия источника света на глаза во время работы устройства.
- Не используйте данное устройство, если вы заметили повреждения на корпусе, экранах или кабелях. Немедленно обратитесь к авторизованному специалисту за заменой поврежденных деталей.

Установка:

Прибор должен быть зафиксирован на струбцине. Всегда следите за тем , чтобы устройство было надежно закреплено , чтобы избежать вибрации и соскальзывания во время работы. Убедитесь, что фермовая конструкция или место установки выдерживает вес, в 10 раз превышающий вес прибора, без какой-либо деформации. При монтаже всегда устанавливайте страховочный трос, который выдержит вес, по крайней мере, в 12 раз превышающий вес прибора.

Допускается установка или работа с прибором только квалифицированных специалистов. Прибор должен быть установлен в месте, недоступном для людей.

2.Технические характеристики

ОПТИКА

- Источник света: Белый светодиодный модуль 880 Вт
- Зум: 5.5° -52°
- Цветовая температура: 6800 K
- Линза: покрыта пленкой с антибликовым покрытием, диаметр 180 мм
- Цветовая температура: 6800 K
- Индекс цветопередачи: RA≥71
- Световой поток: 40800 люмен

ЦВЕТ

- Независимая система цветосмешения CMY
- CTO с линейной регулировкой (2800 K - 6800 K).
- 6 цветов + открытый луч, эффект радуги с вращением в обоих направлениях, двухцветный ступенчатый градиент (линейная регулировка), колесо цвета вращается в обоих направлениях, рандомный цветовой режим

ГОБО

- 2 колеса вращающихся гобо, 14 стеклянных гобо, динамический эффект наложения, гобо сменные, эффект вращения, струящейся воды и дрожания.
- Колесо вращающихся гобо A: 7 стеклянных гобо + открытый луч, внешний диаметр гобо 26.9 мм, внутренний диаметр гобо 21.5 мм.
- Колесо вращающихся гобо B: 7 стеклянныз гобо + открытый луч, внешний диаметр гобо 26.9 мм, внутренний диаметр гобо 21.5 мм.
- Гобо с динамическим эффектом.
- 8-позиционная система профилирования: 4 шторки для быстрого и плавного профилирования, 8углами и направлениями можно управлять независимо, каждая шторка может полностью перекрывать луч. Блок шторок можно вращать на ±55°.

ЭФФЕКТЫ

- 4-гранная круговая и 4-гранная линейная призмы могут вращаться в обоих направлениях и работать в комбинации.
- Тяжелый фрост + легкий фрост, могут переключаться независимо, а также работать в комбинации
- Электронный ирис, 5-100% линейная регулировка, с функциями макро

- Электронное диммирование 0-100% с линейной регулировкой, однородный луч
- Электронный строб, 1-25 вспышек/секунду
- Частота обновления светодиодного модуля: 1000 Гц ~ 25 КГц

УПРАВЛЕНИЕ И ПРОГРАММИРОВАНИЕ

- Количество каналов: 43, 55
- Режим управления: DMX-512I, RDM, Art-Net
- Разъем управление: 3- или 5-пиновый вход/выход
- Разъем RJ45 (опционально)
- Дисплей: LCD

ПРОГРАММНОЕ ОБЕСПЕЧЕНИЕ

- Обновление ПО через USB или DMX
- Тихое охлаждение, три режима работы вентилятора (Highlight/Mute/Super Mute)
- Интеллектуальное управление температурой для увеличения срока службы светодиодов

ДВИЖЕНИЕ

- PAN: 540° 8 бит / 16 бит
- TILT: 270° 8 бит / 16 бит

ПИТАНИЕ

- Входное напряжение: 100-240 В перем. тока 50/60 Гц
- Максимальная мощность: 1280 Вт
- Power factor: 0.996

РАЗМЕРЫ & ВЕС

- Размер прибора: 442 мм × 258 мм × 788 мм
- Размер коробки: 520 мм × 370 мм × 870 мм
- Вес нетто: 37.5 кг, Вес брутто: 42.6 кг
- Размер кофра (1 прибор): 660 X 520 X 840 мм
- Вес нетто: 37.5 кг, Вес брутто: 71.0 кг

ДРУГОЕ

- Степень защиты: IP20
- Рабочая температура окружающей среды: 0℃~ 40℃
- Максимальная температура нагрева корпуса прибора: 80℃
- Максимальный ток прибора:

☐ 800 Вт источник: 6.4 A / 220 В; 12.8 A / 110 В

☐ 1000 Вт источник: 7 A / 220 В; 14 A / 110 В

СТАНДАРТЫ И СЕРТИФИКАЦИЯ

- Стандарт внедрения продукта: GB 7000.1-2015 GB7000. 217-2008
- Сертификаты соответствия: CE, RoHs
- Прибор соответствует следующим директивам ЕС:

Low Voltage Directive 2014/35/EU . EMC Directive 2014/30/EU

Диаграмма освещенности

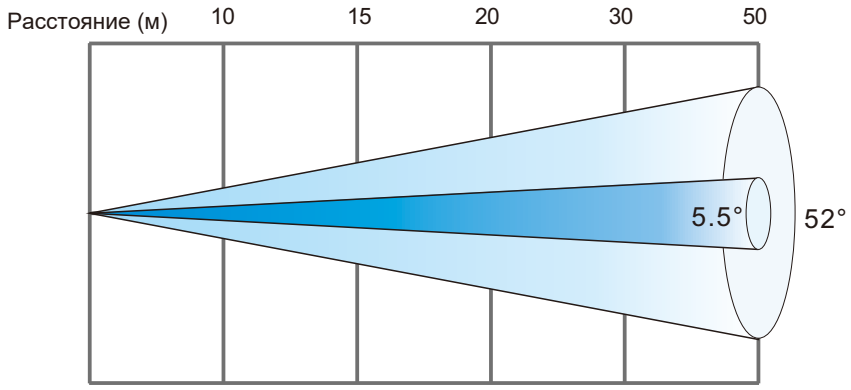

5.5° Lux	32000	14200	8000	3550	1280
Диаметр (м)	0.96	1.44	1.92	2.88	4.81
52° Lux	530	236	133	59	21
Диаметр (м)	9.76	15.07	19.51	29.26	48.78

2.1. Комплектация и размер прибора

Комплектация - Рис.1

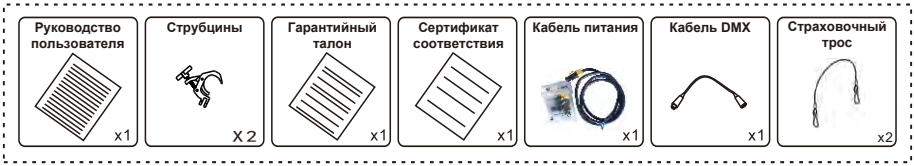

Размер - Рис.2

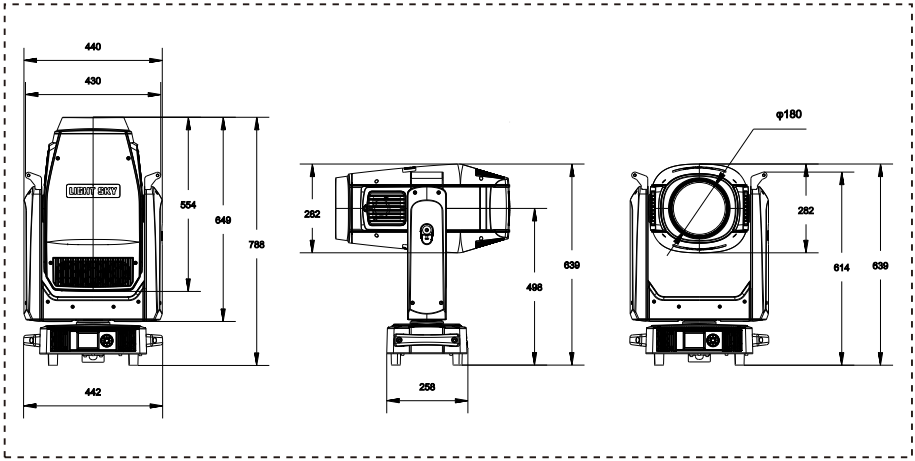

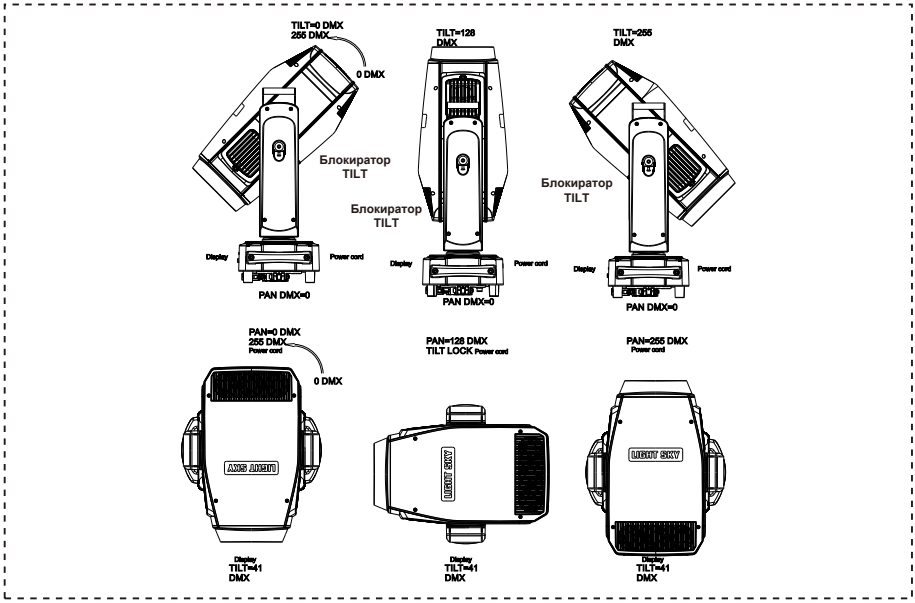

3. Цвет/гобо

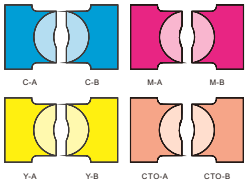

CMY

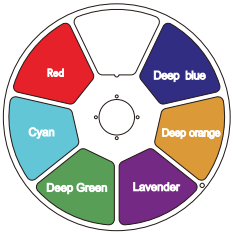

Колесо цвета

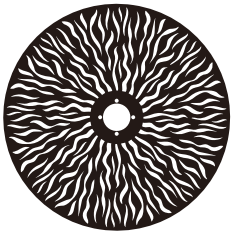

Колесо анимации

Колесо вращающихся гобо A

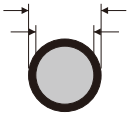

Размер гобо

Drawing Number	Part Number
FG2073B	C0700780008
FG2064D	C0700780016
FG1630B	C0700780010
FG2101B	C0700780011
FG2071B	C0700780012
FG2102B	C0700780013
FG2105B	C0700780014

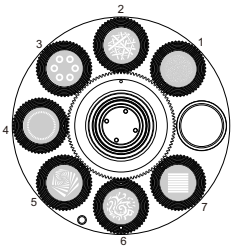

Колесо вращающихся гобо B

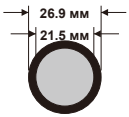

Размер гобо

Drawing Number	Part Number
FG2171A	C0700780017
FG2318	C0700780018
FG2319	C0700780019
FG2320	C0700780020
FG2233A	C0700780021
FG2234A	C0700780022
FG2236A	C0700780023

ОПАСНО!

Устанавливайте вращающееся гобо только при выключенном приборе.
Отключите прибор от сети перед сменой гобо!

3.1. Замена вращающихся гобо

1. Используя отвертку, открутите два болта A и вытащите модуль с колесом цвета;

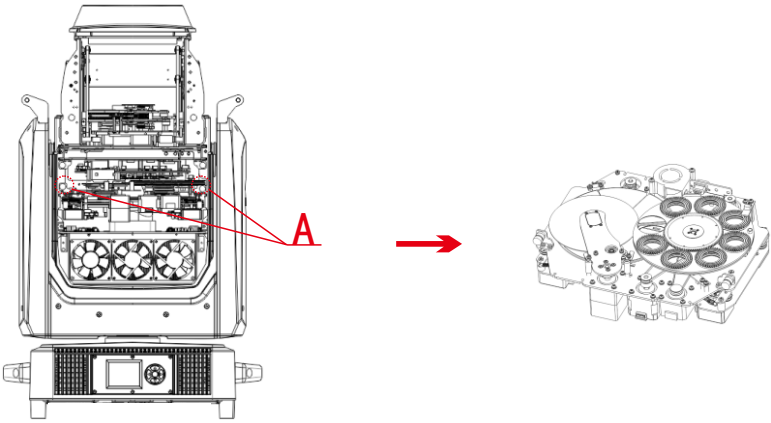

2. Переверните модуль и с помощью отвертки открутите четыре винта в точке B, чтобы отделить модуль с колесом цвета от модуля CMY;

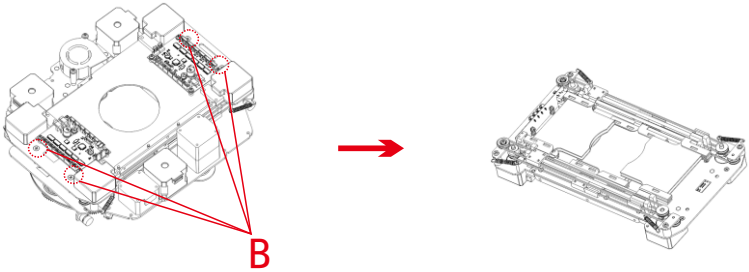

3. Используйте отвертку с фронтальной стороны модуля гобо, чтобы открутить два винта платы магнитной индукции в точке C и снять плату магнитной индукции; затем наполовину ослабьте винты на трех движках в точке D, переместите движок и снимите ремень; переверните модуль гобо, отвинтите отверткой четыре винта в точке E, и вы сможете вынуть модуль вращающихся гобо и статичных гобо в сборе (как показано на рисунке F, спереди находится модуль вращающихся гобо, а сзади - статичные гобо).

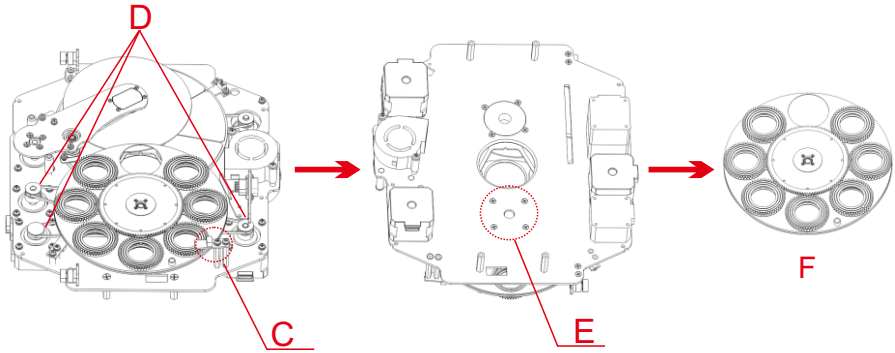

4. Как показано на рисунке G, осторожно приподнимите приводное колесо гобо от края вверх с задней стороны колеса гобо и медленно потяните его, чтобы вынуть один слот гобо;

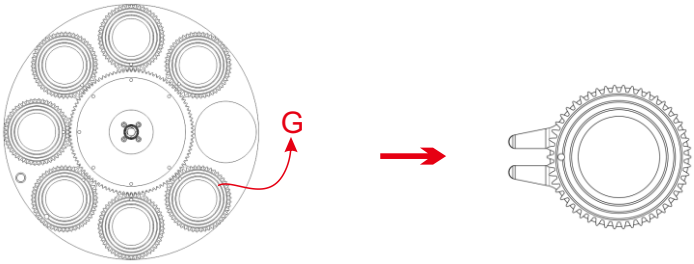

5. Выньте стопорное кольцо в точке H пинцетом (если гобо покрыто клеем для стекол для фиксации, пожалуйста, используйте профессиональное чистящее средство для удаления клея для стекол, а затем выньте стопорное кольцо, чтобы избежать повреждения гобо);

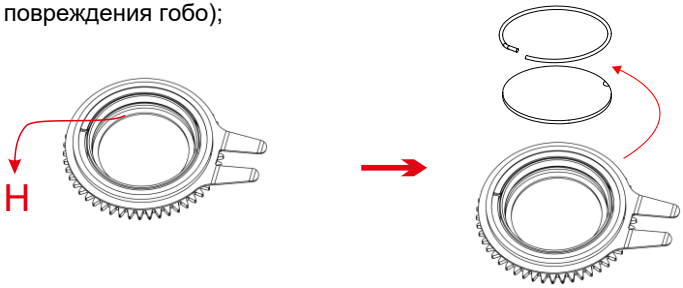

6. При сборке гобо избегайте непосредственного прикосновения к гобо руками и, как показано на рисунке I, совместите зазубренную часть гобо с углублением узла приводного колеса (поверхность покрытия гобо должна быть обращена к источнику света);

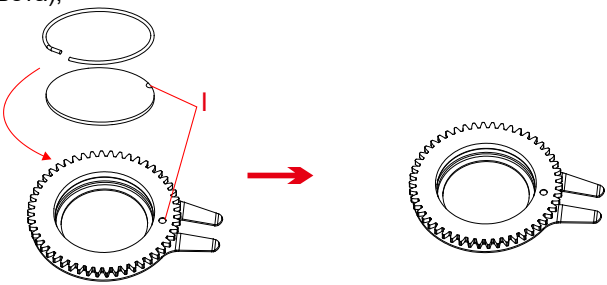

7. Вставьте гобо в узел приводного колеса, как показано на рисунке J, вогнутая точка ведомого колеса gobo должна располагаться по направлению к центру приводного колеса;

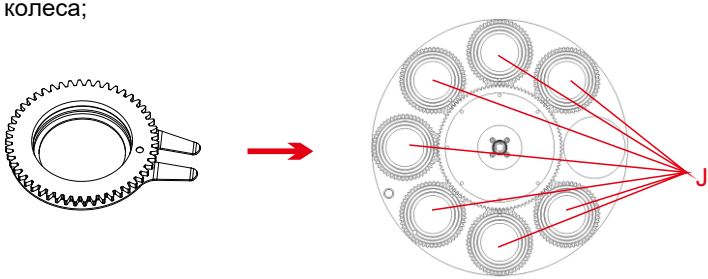

8. После завершения установки, установите модуль гобо обратно в прибор.

4. Панель управления

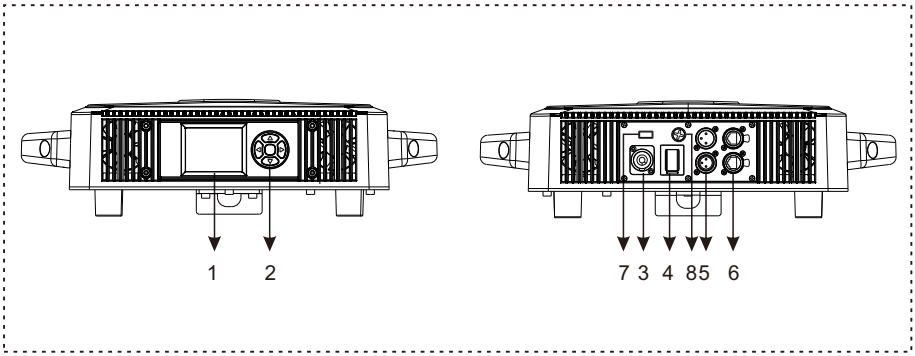

1.Дисплей: для отображения различных меню и выбора функций

2.Клавиши:

●	OK клавиша подтверждения
▲	ВВЕРХ
▼	ВНИЗ
◀	ВЛЕВО
▶	ВПРАВО

3. Вход питания: подключение питания.

4. Выключатель: для включения/отключения питания

5. DMX вход/выход: используется для подключения DMX-512, используйте 3-/5-пиновые XLR для подключения консоли и приборов и передачи входного/выходного DMX-сигнала.

6. Art-Net: информация о приборе может передаваться на пульт через сетевой кабель, а прибор может управляться по кабелю с разъемом RJ45 (опционально).

7. Обновление ПО: используется для обновления программного обеспечения прибора.

8. Держатель предохранителя: Используется в качестве индикаторной панели блока питания аккумуляторной батареи, когда он не включен.(Примечание: В случае транспортировки воздушным транспортом потребуется демонтировать предохранители со световых приборов при транспортировке, и они должны быть установлены самостоятельно при получении).

5. Подключение и управление

5.1. Подключение питания

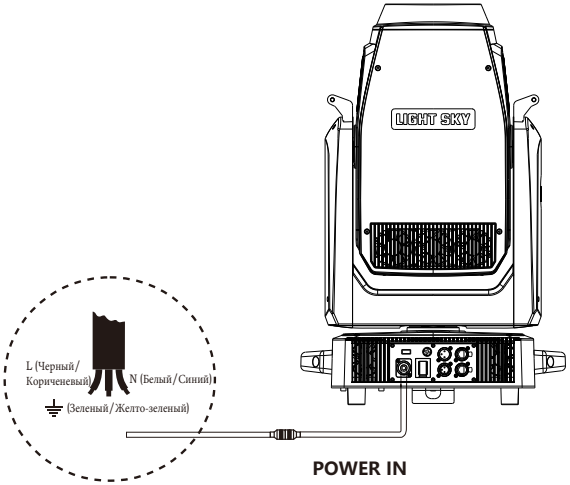

- Подключение к сети электропитания должно выполняться квалифицированным специалистом.
- Выполнив описанную выше операцию и убедившись, что все устройства были установлены корректно, нажмите выключатель питания, чтобы проверить, все ли работает нормально

5.2. Ł ŧsн‹dz ɯjdɑ́j DMX-512

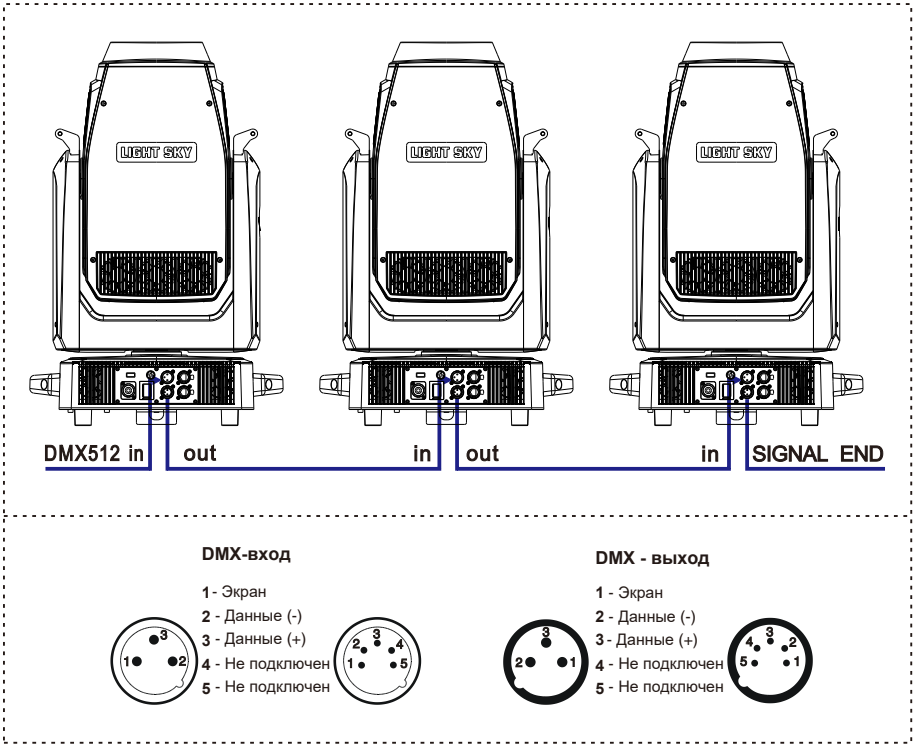

1. В последнем приборе в DMX-кабеле должен быть установлен терминатор. Припаяйте резистор 120 Ом мощностью 1/4 Вт между 2 (DMX-) и 3 (DMX+) пинами в 3-пиновом разъеме XLR и подключите его к DMX-выходу последнего устройства.
2. Соедините устройства в единую цепочку с помощью кабеля XLR от выхода устройства к входу следующего устройства. Кабель не может быть разветвлен или разделен на Y-образный кабель. DMX 512 - это очень высокоскоростной сигнал. Неподходящие или поврежденные кабели, паяные соединения или проржавевшие разъемы могут легко исказить сигнал и вывести систему из строя.
3. Выходные и входные разъемы DMX являются сквозными для поддержания работоспособности цепи DMX при отключении питания одного из устройств.
4. Каждый световой прибор должен иметь DMX-адрес для получения данных контроллером. Номер адреса находится в диапазоне от 1 до 512.
5. В конце цепочки DMX должен быть установлен терминатор для предотвращения возникновения ошибок передачи данных.
6. 3-пиновые XLR, более популярны, чем 5-пиновые.

3-пиновый XLR: Пин 1: Земля, Пин 2: Данные (-), Пин 3: Данные (+)
5-пиновый XLR: Пин 1: Земля, Пин 2: Данные (-), Пин 3: Данные (+), Пин 4, Пин 5 не используются.

6. Использование прибора

6.1. Основные функции

● **SETTINGS**

Перейдите в режим MENU, выберите функцию настройки, нажмите OK для подтверждения, используйте клавиши ВВЕРХ/ВНИЗ для выбора: address code, channel mode, input mode.

Address code:

Выберите DMX address, нажмите OK для подтверждения, текущий адрес DMX отобразится на дисплее. Используйте клавиши ВЛЕВО/ВПРАВО для выбора адреса в диапазоне 001~512, нажмите OK для сохранения. Нажмите ВЛЕВО/ВПРАВО для возврата в предыдущее меню.

Channel mode:

Выберите Channel mode, нажмите OK для подтверждения, используйте ВВЕРХ/ВНИЗ для выбора режима работы каналов: standard mode, extended mode, нажмите OK для сохранения. Нажмите ВЛЕВО/ВПРАВО для возврата в предыдущее меню.

Input mode:

Выберите input mode, нажмите OK для подтверждения, используйте ВВЕРХ/ВНИЗ для выбора input mode: DMX-512, нажмите OK для сохранения. Нажмите ВЛЕВО/ВПРАВО для возврата в предыдущее меню.

● **DEVICE INFORMATION**

Перейдите в режим MENU, выберите функцию device information, нажмите OK для подтверждения, используйте ВВЕРХ/ВНИЗ для выбора: device time, device temperature, RDM information, device channel, version information, fan information.

Device time:

Выберите device time, нажмите OK для подтверждения, вы увидите информацию об устройстве: power-on time, lighting time, total time. Нажмите ВЛЕВО/ВПРАВО для возврата в предыдущее меню.

Device temperature:

Выберите device temperature, нажмите OK для подтверждения, вы увидите информацию об устройстве: LED temperature, driver board temperature. Нажмите ВЛЕВО/ВПРАВО для возврата в предыдущее меню.

RDM information:

Выберите RDM information, нажмите OK для подтверждения, вы увидите UID прибора. Нажмите ВЛЕВО/ВПРАВО для возврата в предыдущее меню.

Device channel:

Выберите device channel, нажмите OK для подтверждения, используйте ВВЕРХ/ВНИЗ в текущем режиме работы устройства, нажмите ВЛЕВО/ВПРАВО для возврата в предыдущее меню.

Version Information:

Выберите version information, нажмите OK для подтверждения, используйте ВВЕРХ/ВНИЗ для отображения версии PCB: display board, XY board, CMY module, pattern module, cutting board 1, cutting board 2, scaling module, light source fan driver board, bottom fan board и другой информации. Нажмите ВЛЕВО/ВПРАВО для возврата в предыдущее меню.

Fan information:

Выберите fan information, нажмите OK для подтверждения, используйте ВВЕРХ/ВНИЗ для отображения оборудования: tail inlet fan, tail outlet fan, pattern fan, cutting fan, focus fan, bottom box fan 1, bottom box fan 2, tail inlet fan 1, tail fan Inlet fan 2, tail inlet fan 3, tail outlet fan 1, tail outlet fan 2, tail outlet fan 3, cutting fan, CMY fan, pattern fan, focusing fan 1, focusing fan 2 и другой информации о системе охлаждения. Нажмите OK для возврата в предыдущее меню.

● PERSONALIZATION

Перейдите в режим MENU, выберите функцию Personality setting, нажмите OK для подтверждения, используйте клавиши ВВЕРХ/ВНИЗ для выбора: XY axis, noise mode, display setting, dimming curve, Led frequency setting, zoom reverse setting.

XY axis:

Выберите XY axis, нажмите OK для подтверждения, используйте клавиши ВВЕРХ/ВНИЗ для выбора: XY exchange, X axis reverse, Y axis reverse, нажмите OK для перехода в следующее меню, выберите: on/off, нажмите OK для подтверждения и выхода, затем нажмите ВЛЕВО/ВПРАВО для возврата в предыдущее меню.

Noise pattern:

Выберите noise mode, нажмите OK для подтверждения, используйте ВВЕРХ/ВНИЗ для выбора: ultra-quiet mode, silent mode, highlight mode (по умолчанию), и затем нажмите ВЛЕВО/ВПРАВО для возврата в предыдущее меню.

Display setting:

Выберите display settings, нажмите OK для подтверждения, используйте ВВЕРХ/ВНИЗ для выбора: language selection, backlight time, backlight adjustment, screen rotation, нажмите OK для перехода в следующее меню. Выберите language selection, используйте ВВЕРХ/ВНИЗ для выбора: Chinese/English, нажмите OK для подтверждения и выхода; выберите backlight time (время подсветки экрана будет регулироваться), используйте ВВЕРХ/ВНИЗ для выбора: constant light/automatic 30S, нажмите OK для подтверждения и выхода; выберите Backlight adjustment (яркость экрана будет изменяться): нажмите ВЛЕВО/ВПРАВО для выбора значений между 0 и 100, нажмите OK для подтверждения и выхода; выберите screen rotation, используйте клавиши ВВЕРХ/ВНИЗ для выбора: normal / rotate 180° / automatic, нажмите OK для подтверждения и выхода; затем нажмите ВЛЕВО/ВПРАВО для возврата в предыдущее меню.

Кривые диммирования

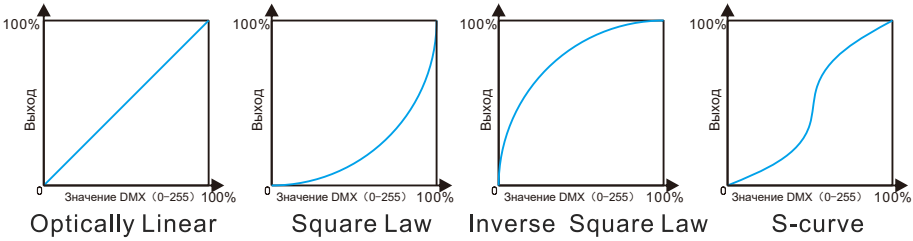

LED frequency setting:

Выберите Led frequency setting, нажмите OK для подтверждения, используйте клавиши ВВЕРХ/ВНИЗ для выбора: 1000 Hz, 3600 Hz, 7200 Hz, 25000 Hz, нажмите OK для подтверждения, затем нажмите ВЛЕВО/ВПРАВО для возврата в предыдущее меню.

Zoom inverse settings:

Выберите zoom reverse setting, нажмите OK для подтверждения, используйте клавиши ВВЕРХ/ВНИЗ для выбора: off, on, нажмите OK для подтверждения, затем нажмите ВЛЕВО/ВПРАВО для возврата в предыдущее меню.

● MANUAL

Перейдите в режим MENU, выберите функцию Manual, нажмите центральную квадратную клавишу для подтверждения, используйте ВВЕРХ/ВНИЗ для выбора: manual control, reset.

Manual control:

Выберите manual control, нажмите OK для подтверждения, используйте клавиши ВВЕРХ/ВНИЗ для выбора каждого канала, используйте ВЛЕВО/ВПРАВО для изменения значений выбранных каналов, затем нажмите OK для возврата в предыдущее меню.

Reset:

Выберите reset, нажмите OK для подтверждения, используйте ВВЕРХ/ВНИЗ для выбора: machine reset, XY reset, pattern reset, color reset, cutting reset, focus reset, effect disk reset, нажмите OK для подтверждения, затем нажмите ВЛЕВО/ВПРАВО для возврата в предыдущее меню.

● Test equipment

Перейдите в режим MENU, выберите функцию Test Equipment, нажмите центральную квадратную клавишу для подтверждения, используйте ВВЕРХ/ВНИЗ для выбора: All Test, XY Test, Head Test.

All tests:

Выберите all tests, нажмите OK для подтверждения, каждая функция прибора будет автоматически протестирована, затем нажмите ВЛЕВО/ВПРАВО для возврата в предыдущее меню.

XY test:

Выберите XY test, нажмите OK для подтверждения, функция XY axis для всего прибора будет автоматически протестирована, затем нажмите ВЛЕВО/ВПРАВО для возврата в предыдущее меню.

Head test:

Выберите head test, нажмите OK для подтверждения, каждая функция нагрева лампы будет автоматически протестирована, затем нажмите ВЛЕВО/ВПРАВО для возврата в предыдущее меню.

● SERVICE OPTIONS

Перейдите в режим MENU, выберите функцию service option, нажмите OK для подтверждения, используйте ВВЕРХ/ВНИЗ для выбора: light status, calibration, factory settings.

Lamp status:

Выберите lamp status, используйте ВВЕРХ/ВНИЗ для выбора, нажмите OK для подтверждения, вы увидите: memory chip, angle sensor, horizontal encoder, vertical encoder, horizontal, vertical, cyan, magenta, yellow, color temperature reduction, color wheel, pattern 1. Pattern 1 rotation, pattern 2, pattern 2 rotation, prism 1, prism 2, prism rotation, cutting rotation, scaling, focusing и другие запущенные функции и записи об ошибках, затем нажмите ВЛЕВО/ВПРАВО для возврата в предыдущее меню.

Calibration:

Выберите calibration, используйте ВВЕРХ/ВНИЗ для выбора, нажмите OK для подтверждения, вы можете подтсроить следующие функции от 0 до 255 (по умолчанию 128): horizontal, vertical, cyan, magenta, yellow, color temperature drop, color wheel, pattern 1, pattern 1 rotation, pattern 2, pattern 2 rotation, cutting 1A, cutting 1B, cutting 2A, cutting 2B, cutting 3A, cutting 3B, cutting 4A, cutting 4B, cutting rotation, prism 1, prism 2, effect disc, atomization 1, Fog 2, aperture, zoom, focus, dimming, focus-gobo 1, focus-gobo 2, focus-iris, и т.д., затем нажмите ВЛЕВО/ВПРАВО для возврата в предыдущее меню.

● FACTORY SETTINGS

Выберите factory settings, используйте ВВЕРХ/ВНИЗ для выбора, нажмите OK для подтверждения, вы сможете выбрать: factory reset, clear time, software upgrade, power adjustment, power selection, Logo selection и другие функции, обратите внимание, что эта функция это заводские настройки.

Pan:

Перейдите в меню начальной настройки, используйте клавиши ВВЕРХ/ВНИЗ для выбора канала Pan, используйте ВЛЕВО/ВПРАВО для изменения значений DMX, регулировка возможна в диапазоне 0-255, по умолчанию установлено значение 128, выполните калибровку, нажмите OK для сохранения и выхода.

Tilt:

Перейдите в меню начальной настройки, используйте клавиши ВВЕРХ/ВНИЗ для выбора канала Tilt, используйте ВЛЕВО/ВПРАВО для изменения значений DMX, регулировка возможна в диапазоне 0-255, по умолчанию установлено значение 128, выполните калибровку, нажмите OK для сохранения и выхода.

Blue:

Перейдите в меню начальной настройки, используйте клавиши ВВЕРХ/ВНИЗ для выбора канала CYAN, используйте ВЛЕВО/ВПРАВО для изменения значений DMX, регулировка возможна в диапазоне 0-255, по умолчанию установлено значение 128, выполните калибровку, нажмите OK для сохранения и выхода.

Magenta:

Перейдите в меню начальной настройки, используйте клавиши ВВЕРХ/ВНИЗ для выбора канала MAGENTA, используйте ВЛЕВО/ВПРАВО для изменения значений DMX, регулировка возможна в диапазоне 0-255, по умолчанию установлено значение 128, выполните калибровку, нажмите OK для сохранения и выхода.

Yellow:

Перейдите в меню начальной настройки, используйте клавиши ВВЕРХ/ВНИЗ для выбора канала YELLOW, используйте ВЛЕВО/ВПРАВО для изменения значений DMX, регулировка возможна в диапазоне 0-255, по умолчанию установлено значение 128, выполните калибровку, нажмите OK для сохранения и выхода.

Lower color temperature:

Перейдите в меню начальной настройки, используйте клавиши ВВЕРХ/ВНИЗ для выбора канала COLOR TEMPERATURE, используйте ВЛЕВО/ВПРАВО для изменения значений DMX, регулировка возможна в диапазоне 0-255, по умолчанию установлено значение 128, выполните калибровку, нажмите OK для сохранения и выхода.

Color wheel:

Перейдите в меню начальной настройки, используйте клавиши ВВЕРХ/ВНИЗ для выбора канала COLOR WHEEL, используйте ВЛЕВО/ВПРАВО для изменения значений DMX, регулировка возможна в диапазоне 0-255, по умолчанию установлено значение 128, выполните калибровку, нажмите OK для сохранения и выхода.

Pattern 1:

Перейдите в меню начальной настройки, используйте клавиши ВВЕРХ/ВНИЗ для выбора канала GOBO 1, используйте ВЛЕВО/ВПРАВО для изменения значений DMX, регулировка возможна в диапазоне 0-255, по умолчанию установлено значение 128, выполните калибровку, нажмите OK для сохранения и выхода.

Pattern 1 rotation:

Перейдите в меню начальной настройки, используйте клавиши ВВЕРХ/ВНИЗ для выбора канала GOBO 1 ROTATION, используйте ВЛЕВО/ВПРАВО для изменения значений DMX, регулировка возможна в диапазоне 0-255, по умолчанию установлено значение 128, выполните калибровку, нажмите OK для сохранения и выхода.

Pattern 2:

Перейдите в меню начальной настройки, используйте клавиши ВВЕРХ/ВНИЗ для выбора канала GOBO 2, используйте ВЛЕВО/ВПРАВО для изменения значений DMX, регулировка возможна в диапазоне 0-255, по умолчанию установлено значение 128, выполните калибровку, нажмите OK для сохранения и выхода.

Pattern 2 rotation:

Перейдите в меню начальной настройки, используйте клавиши ВВЕРХ/ВНИЗ для выбора канала GOBO 2 ROTATION, используйте ВЛЕВО/ВПРАВО для изменения значений DMX, регулировка возможна в диапазоне 0-255, по умолчанию установлено значение 128, выполните калибровку, нажмите OK для сохранения и выхода.

Cut 1A:

Перейдите в меню начальной настройки, используйте клавиши ВВЕРХ/ВНИЗ для выбора канала Cut 1A, используйте ВЛЕВО/ВПРАВО для изменения значений DMX, регулировка возможна в диапазоне 0-255, по умолчанию установлено значение 128, выполните калибровку, нажмите OK для сохранения и выхода.

Cut 1B:

Перейдите в меню начальной настройки, используйте клавиши ВВЕРХ/ВНИЗ для выбора канала Cut 1B, используйте ВЛЕВО/ВПРАВО для изменения значений DMX, регулировка возможна в диапазоне 0-255, по умолчанию установлено значение 128, выполните калибровку, нажмите OK для сохранения и выхода.

Cut 2A:

Перейдите в меню начальной настройки, используйте клавиши ВВЕРХ/ВНИЗ для выбора канала Cut 2A, используйте ВЛЕВО/ВПРАВО для изменения значений DMX, регулировка возможна в диапазоне 0-255, по умолчанию установлено значение 128, выполните калибровку, нажмите OK для сохранения и выхода.

Cut 2B:

Перейдите в меню начальной настройки, используйте клавиши ВВЕРХ/ВНИЗ для выбора канала Cut 2B, используйте ВЛЕВО/ВПРАВО для изменения значений DMX, регулировка возможна в диапазоне 0-255, по умолчанию установлено значение 128, выполните калибровку, нажмите OK для сохранения и выхода.

Cut 3A:

Перейдите в меню начальной настройки, используйте клавиши ВВЕРХ/ВНИЗ для выбора канала Cut 3A, используйте ВЛЕВО/ВПРАВО для изменения значений DMX, регулировка возможна в диапазоне 0-255, по умолчанию установлено значение 128, выполните калибровку, нажмите OK для сохранения и выхода.

Cut 3B:

Перейдите в меню начальной настройки, используйте клавиши ВВЕРХ/ВНИЗ для выбора канала Cut 3B, используйте ВЛЕВО/ВПРАВО для изменения значений DMX, регулировка возможна в диапазоне 0-255, по умолчанию установлено значение 128, выполните калибровку, нажмите OK для сохранения и выхода.

Cut 4A:

Перейдите в меню начальной настройки, используйте клавиши ВВЕРХ/ВНИЗ для выбора канала Cut 4A, используйте ВЛЕВО/ВПРАВО для изменения значений DMX, регулировка возможна в диапазоне 0-255, по умолчанию установлено значение 128, выполните калибровку, нажмите OK для сохранения и выхода..

Cut 4B:

Перейдите в меню начальной настройки, используйте клавиши ВВЕРХ/ВНИЗ для выбора канала Cut 4B, используйте ВЛЕВО/ВПРАВО для изменения значений DMX, регулировка возможна в диапазоне 0-255, по умолчанию установлено значение 128, выполните калибровку, нажмите OK для сохранения и выхода.

Cutting rotation:

Перейдите в меню начальной настройки, используйте клавиши ВВЕРХ/ВНИЗ для выбора канала Cut rotation, используйте ВЛЕВО/ВПРАВО для изменения значений DMX, регулировка возможна в диапазоне 0-255, по умолчанию установлено значение 128, выполните калибровку, нажмите OK для сохранения и выхода.

Prism 1:

Перейдите в меню начальной настройки, используйте клавиши ВВЕРХ/ВНИЗ для выбора канала Prism 1, используйте ВЛЕВО/ВПРАВО для изменения значений DMX, регулировка возможна в диапазоне 0-255, по умолчанию установлено значение 128, выполните калибровку, нажмите OK для сохранения и выхода.

Prism 2:

Перейдите в меню начальной настройки, используйте клавиши ВВЕРХ/ВНИЗ для выбора канала Prism 2, используйте ВЛЕВО/ВПРАВО для изменения значений DMX, регулировка возможна в диапазоне 0-255, по умолчанию установлено значение 128, выполните калибровку, нажмите OK для сохранения и выхода.

Effect plate:

Перейдите в меню начальной настройки, используйте клавиши ВВЕРХ/ВНИЗ для выбора канала Effect Panel, используйте ВЛЕВО/ВПРАВО для изменения значений DMX, регулировка возможна в диапазоне 0-255, по умолчанию установлено значение 128, выполните калибровку, нажмите OK для сохранения и выхода.

Atomization 1:

Перейдите в меню начальной настройки, используйте клавиши ВВЕРХ/ВНИЗ для выбора канала Atomization, используйте ВЛЕВО/ВПРАВО для изменения значений DMX, регулировка возможна в диапазоне 0-255, по умолчанию установлено значение 128, выполните калибровку, нажмите OK для сохранения и выхода.

Atomization 2:

Перейдите в меню начальной настройки, используйте клавиши ВВЕРХ/ВНИЗ для выбора канала Atomization 2, используйте ВЛЕВО/ВПРАВО для изменения значений DMX, регулировка возможна в диапазоне 0-255, по умолчанию установлено значение 128, выполните калибровку, нажмите OK для сохранения и выхода.

Aperture:

Перейдите в меню начальной настройки, используйте клавиши ВВЕРХ/ВНИЗ для выбора канала Aperture, используйте ВЛЕВО/ВПРАВО для изменения значений DMX, регулировка возможна в диапазоне 0-255, по умолчанию установлено значение 128, выполните калибровку, нажмите OK для сохранения и выхода.

Zoom:

Перейдите в меню начальной настройки, используйте клавиши ВВЕРХ/ВНИЗ для выбора канала Zoom, используйте ВЛЕВО/ВПРАВО для изменения значений DMX, регулировка возможна в диапазоне 0-255, по умолчанию установлено значение 128, выполните калибровку, нажмите OK для сохранения и выхода.

Focusing:

Перейдите в меню начальной настройки, используйте клавиши ВВЕРХ/ВНИЗ для выбора канала Focus, используйте ВЛЕВО/ВПРАВО для изменения значений DMX, регулировка возможна в диапазоне 0-255, по умолчанию установлено значение 128, выполните калибровку, нажмите OK для сохранения и выхода.

Dimming:

Перейдите в меню начальной настройки, используйте клавиши ВВЕРХ/ВНИЗ для выбора канала Dimmer, используйте ВЛЕВО/ВПРАВО для изменения значений DMX, регулировка возможна в диапазоне 0-255, по умолчанию установлено значение 128, выполните калибровку, нажмите OK для сохранения и выхода.

Focus-Pattern 1:

Перейдите в меню начальной настройки, используйте клавиши ВВЕРХ/ВНИЗ для выбора канала Focus-Pattern 1, используйте ВЛЕВО/ВПРАВО для изменения значений DMX, регулировка возможна в диапазоне 0-255, по умолчанию установлено значение 128, выполните калибровку, нажмите OK для сохранения и выхода.

Focus - pattern 2:

Перейдите в меню начальной настройки, используйте клавиши ВВЕРХ/ВНИЗ для выбора канала Focus-pattern 2, используйте ВЛЕВО/ВПРАВО для изменения значений DMX, регулировка возможна в диапазоне 0-255, по умолчанию установлено значение 128, выполните калибровку, нажмите OK для сохранения и выхода.

Focus-aperture:

Перейдите в меню начальной настройки, используйте клавиши ВВЕРХ/ВНИЗ для выбора канала Focus-Iris, используйте ВЛЕВО/ВПРАВО для изменения значений DMX, регулировка возможна в диапазоне 0-255, по умолчанию установлено значение 128, выполните калибровку, нажмите OK для сохранения и выхода.

Главное меню	меню I	меню II	меню III	меню IV
DMX SETTING	Address	1-512		
	Channel mode	Standard (43)		
		Extended (55)		
	Input mode	DMX 512		
Info	Fixture times	Power on time	0 - 99999H	
		LED on time	0 - 99999H	
		All time	0 - 99999H	
	Temperatures	LED TEMP		
		Drive TEMP		
	RDM info	UID:0x3888XXXXXXXX		
	DMX live	1.Pan	0 - 255	
		2.Pan fine	0 - 255	
		3.....	0 - 255	
	Version info	Display	VX.XXX	
		Pan/Tilt	VX.XXX	
		CMY module	VX.XXX	
		Gobo module	VX.XXX	
		Profile1	VX.XXX	
		Profile2	VX.XXX	
		Zoom module	VX.XXX	
		Led FanDrv	VX.XXX	
	Fan Info	In Fan		
		Out Fan		
		Gobo Fan		
		Profile Fan		
		Focus Fan		
		In Fan1		
		In Fan2		
		In Fan3		
		Out Fan1		
		Out Fan2		
		Out Fan3		
		CMY Fan		
		Gobo Fan		
		Profile Fan		
		Focus Fan1		
		Focus Fan2		
Person	Pan/Tilt	PT swap	OFF	
			ON	
		Pan invert	OFF	
			ON	
		Tilt invert	OFF	
			ON	
	Noise mode	Super silent		
		Silent		
		Hight Brightness		
	Display	Language	Chinese	
			English	
		Backlight time	Always	
			Auto (30S)	
		Intensity	0 - 100	
		Rotation	Normal	
			Rotate 180	
			Auto (30S)	
	Dimmer Curve	Linear		
		Square(Default)		
		I-Square		
		S Curve		
	Led Preq Set	1000 Hz		
		3600 Hz		
		7200 Hz		
		25000 Hz		
	Zomm Invert Set	OFF		
		ON		

Главное меню	меню I	меню II	меню III	меню IV
Manual	Manual Control	1.Pan	0 - 255	
		2.Pan fine	0 - 255	
		3.....	0 - 255	
	Reset	Total reset		
		Pan/Tilt reset		
		Gobo reset		
		Color reset		
		Profile reset		
		Focus reset		
		Effect reset		
Test	Test all	Testing		
	Test pan/tilt	Testing		
	Test effects	Testing		
Service	Fixture state	Memory IC	OK/Reset/Error	
		Angle Sensor	OK/Reset/Error	
		Pan Encodeer	OK/Reset/Error	
		Tilt Encoder	OK/Reset/Error	
		Pan	OK/Reset/Error	
		Tilt	OK/Reset/Error	
		Cyan	OK/Reset/Error	
		Magenta	OK/Reset/Error	
		Yellow	OK/Reset/Error	
		CTO	OK/Reset/Error	
		Colorwheel	OK/Reset/Error	
		Gobo1	OK/Reset/Error	
		Gobo1 Rot.	OK/Reset/Error	
		Gobo2	OK/Reset/Error	
		Gobo2 Rot.	OK/Reset/Error	
		Fram Rot.	OK/Reset/Error	
		Zoom	OK/Reset/Error	
		Focus	OK/Reset/Error	
		Prism1	OK/Reset/Error	
		Prism2	OK/Reset/Error	
		Prism Rot.	OK/Reset/Error	
	Adjust	Pan	0 - 255	
		Tilt	0 - 255	
		.....	0 - 255	
	Factory	Factory Reset	YES / NO	
		Reset timers	Reset power on timers	YES/NO
			Reset led timers	YES/NO
			Reset all timers	YES/NO
		Update	Simple update	Display
				Pan/Tilt
				CMY module
				Gobo module
				Framing module1
				Framing module2
				Zoom module
				LEDQD
				ALL
			Whole update	Display
				Pan/Tilt
				CMY module
				Gobo module
				Framing module1
				Framing module2
				Zoom module
				LEDQD
				ALL
		Power select	880W	
			1000W	
		Logo select		

6.2. Настройки каналов

Нажмите OK для подтверждения, используйте ВВЕРХ/ВНИЗ для выбора режима работы каналов: standard mode (43 канала), extended mode (55 каналов), нажмите OK для сохранения. Нажмите ВЛЕВО/ВПРАВО для возврата в предыдущее меню.

6.3. Настройки адресации

Перейдите в MENU, выберите функцию DMX setting, выберите настройки адресации, нажмите клавишу OK для подтверждения, текущий адрес DMX отобразится на дисплее. Используйте клавиши Вверх/Вниз для выбора адресов с 001 по 512, нажмите клавишу OK для сохранения. Нажмите OK для возврата в предыдущее меню.

Пожалуйста, используйте следующую таблицу, чтобы запатчить первые четыре прибора:

Режим работы	Прибор 1 Адрес	Прибор 2 Адрес	Прибор 3 Адрес	Прибор 4 Адрес
43 канала	**1**	**44**	**87**	**130**
55 каналов	**1**	**56**	**111**	**166**

6.4. Карта каналов

55 каналов	43 канала	DMX	Функция	Примечание
1	1	0--255	Pan Pan movement/positioning	
2	2	0--255	Pan fine Fine Pan positioning	
3	3	0--255	TILT Tilt movement/positioning	
4	4	0--255	TILT fine Fine Tilt movement/positioning	
5	5	0--255	PAN TILT Speed Pan Tilt movement Speed From Fast To Slow	
6	6	0--10 11 -- 20 21 -- 30 31 -- 40 41 -- 50 51 -- 60 61 -- 70 71 -- 80 81 -- 90 91 -- 100 101 -- 110 111 -- 120 121 -- 130 131 -- 140 141 -- 150 151 -- 160 161 -- 170 171 -- 180 181 -- 190 191 -- 200 201 -- 255	Functions NO function All Reset XY Reset Color System Reset Gobo System Reset Profile System Reset Focus System Reset Super silent Silent Hight Brightness Effect Reset Zoom Invert Zoom Forward NO function NO function NO function NO function NO function Display Back light is Auto function Open NO function	
7	7	0--255	Cyan White→full cyan	
8	/	0--255	Cyan Fine Cyan Fine movement/positioning	
9	8	0--255	Magenta White → full magenta	
10	/	0--255	Magenta Fine Magenta Fine movement/positioning	
11	9	0--255	Yellow White→ full yellow	
12	/	0--255	Yellow Fine Yellow Fine movement/positioning	
13	10	0--255	CTO Color Temperature from Deep to mall	
14	/	0--255	CTO Fine CTO Fine movement/positioning	
15	11	0--89 90--101 102--114 115--127 128--140 141--153 154 --166	Colour wheel 0--360° OPEN COLOR1 COLOR2 COLOR3 COLOR4 COLOR5	

55 каналов	43 канала	DMX	Функция	Примечание
		167--179 180--214 215--249 250--255	COLOR6 Forwards Color rotation from slow to fast Backwards Color rotation from fast to slow Random Color	
16	**12**	0--9 10--19 20--29 30--39 40--49 50--59 60--69 70--79 80--87 88--95 96--103 104--111 112--119 120--127 128--135 136--139 140--194 195--249 250--255	Gobo Open GOBO1 GOBO2 GOBO3 GOBO4 GOBO5 GOBO6 GOBO7 Gobo 1 shake slow to fast Gobo 2 shake slow to fast Gobo 3 shake slow to fast Gobo 4 shake slow to fast Gobo 5 shake slow to fast Gobo 6 shake slow to fast Gobo 7 shake slow to fast OPEN Forwards gobo rotation from slow to fast Backwards gobo rotation from fast to slow Random Gobo	
17	**13**	0--127 128--189 190--193 194--255	Gobo Rotation 0°--360° Forwards gobo rotation from fast to slow Gobo rotation stop Backwards gobo rotation from slow to fast	
18	**14**	0--9 10--19 20--29 30--39 40--49 50--59 60--69 70--79 80--87 88--95 96--103 104--111 112--119 120--127 128--135 136--139 140--194 195--249 250--255	Gobo2 Open GOBO1 GOBO2 GOBO3 GOBO4 GOBO5 GOBO6 GOBO7 Gobo 1 shake slow to fast Gobo 2 shake slow to fast Gobo 3 shake slow to fast Gobo 4 shake slow to fast Gobo 5 shake slow to fast Gobo 6 shake slow to fast Gobo 7 shake slow to fast OPEN Forwards gobo rotation from slow to fast Backwards gobo rotation from fast to slow Random Gobo	
19	**15**	0--127 128--189 190--193 194--255	Gobo2 Rotation 0°--360° Forwards gobo rotation from fast to slow Gobo rotation stop Backwards gobo rotation from slow to fast	
20	**16**	0--255	Blade 1A Blade Out→In	

55 каналов	43 канала	DMX	Функция	Примечание
21	/	0--255	Blade 1A Fine Fine Blade positioning	
22	17	0--255	Blade 1B Blade Out→In	
23	/	0--255	Blade 1B Fine Fine Blade positioning	
24	18	0--255	Blade 2A Blade Out→In	
25	/	0--255	Blade 2A Fine Fine Blade positioning	
26	19	0--255	Blade 2B Blade Out→In	
27	/	0--255	Blade 2B Fine Fine Blade positioning	
28	20	0--255	Blade 3A Blade Out→In	
29	/	0--255	Blade 3A Fine Fine Blade positioning	
30	21	0--255	Blade 3B Blade Out→In	
31	/	0--255	Blade 3B Fine Fine Blade positioning	
32	22	0--255	Blade 4A Blade Out→In	
33	/	0--255	Blade 4A Fine Fine Blade positioning	
34	23	0--255	Blade 4B Blade Out→In	
35	/	0--255	Blade 4B Fine Fine Blade positioning	
36	24	0--255	Framing Rotation 0°--120°	
37	25	0 -- 10 11 -- 20 21 -- 30 31 -- 40 41 -- 50 51 -- 60 61 -- 70 71 --80 81 --90 91 --100 101--110 111 --120 121--130 131--140 141--150 151--160 161--170 171--180 181--190 191--200 201--255	Framing Macro No function Square rectangle Isosceles triangle trapezoidal The Fan(Facing Up) parallelogram Right Angle trapezoid The Fan(Down) triangle prismatic The stripes bar Upper left quadrant semicircle（Up） Upper right quadrant Right semicircle Right lower quadrant Semicircle（Down） The lower left quadrant Left Semicircle	
38	26	0--255	Framing Macro Zoom Framing Macro Zoom	

55 каналов	43 канала	DMX	Функция	Примечание
39	27	0--10 11--100 101--190 191--255	Prism Prism Out Prism 1 Prism 2 Prism 1&2	
40	28	0 1--63 64--127 128--191 192--207 208--223 224--239 240--255	Prism Rotation No Function 0--360° Forwards rotation from fast to slow Backwards rotation from slow to fast from slow to fast 90°Swing from slow to fast 180°Swing from slow to fast 270°Swing from slow to fast 360°Swing	
41	29	0--9 10--239 240--255	Effect Effect Out Effect In Effect In&Shake	
42	30	0--2 3--130 131--255	Effect Rotation No Function Forwards rotation from fast to slow Backwards rotation from fast to slow	
43	31	0--127 128--159 160--191 192--255	Frost1 Frost From Min To Max No Function No Function No Function	
44	32	0--127 128--159 160--191 192--255	Frost2 Frost From Min To Max No Function No Function No Function	
45	33	0--127 128--159 160--191 192--255	Iris From Max To Min Slow In Fast Out from slow to fast Fast In Slow Out from slow to fast Slow In Slow Out from slow to fast	
46	34	0--255	Zoom WIDE BEAM→NARROW BEAM	
47	35	0--255	ZoomFine Fine Zoom positioning	
48	36	0--255	Focus Infinity→near	
49	37	0--255	Focus Fine Fine Focus positioning	
50	38	0--9 10 -- 19 20 -- 29 30 -- 39 40 -- 49 50 -- 59 60--69 70--79 80 -- 255	Autofocus Distance NO function 7M 10M 15M 20M 25M 30M 40M 50M	

55 каналов	43 канала	DMX	Функция	Примечание
51	**39**	0--255	Autofocus Adjustment Auto Focus Fine	
52	**40**	0--9 10--49 50--89 90--119 120--179 180--255	Strobe No Function Closing pulses in sequences from fast to slow Opening pulses in sequences from fast to slow No Function Random strobe,slow → fast Strobe,slow → fast	
53	**41**	0--255	Dimmer Dimmer from Dark To Bright	
54	**42**	0--255	Dimmer Fine Dimmer Fine	
55	**43**	0--15 16--255	Gobo Macro No Function Gobo Macro Function	

7. Схема подключения

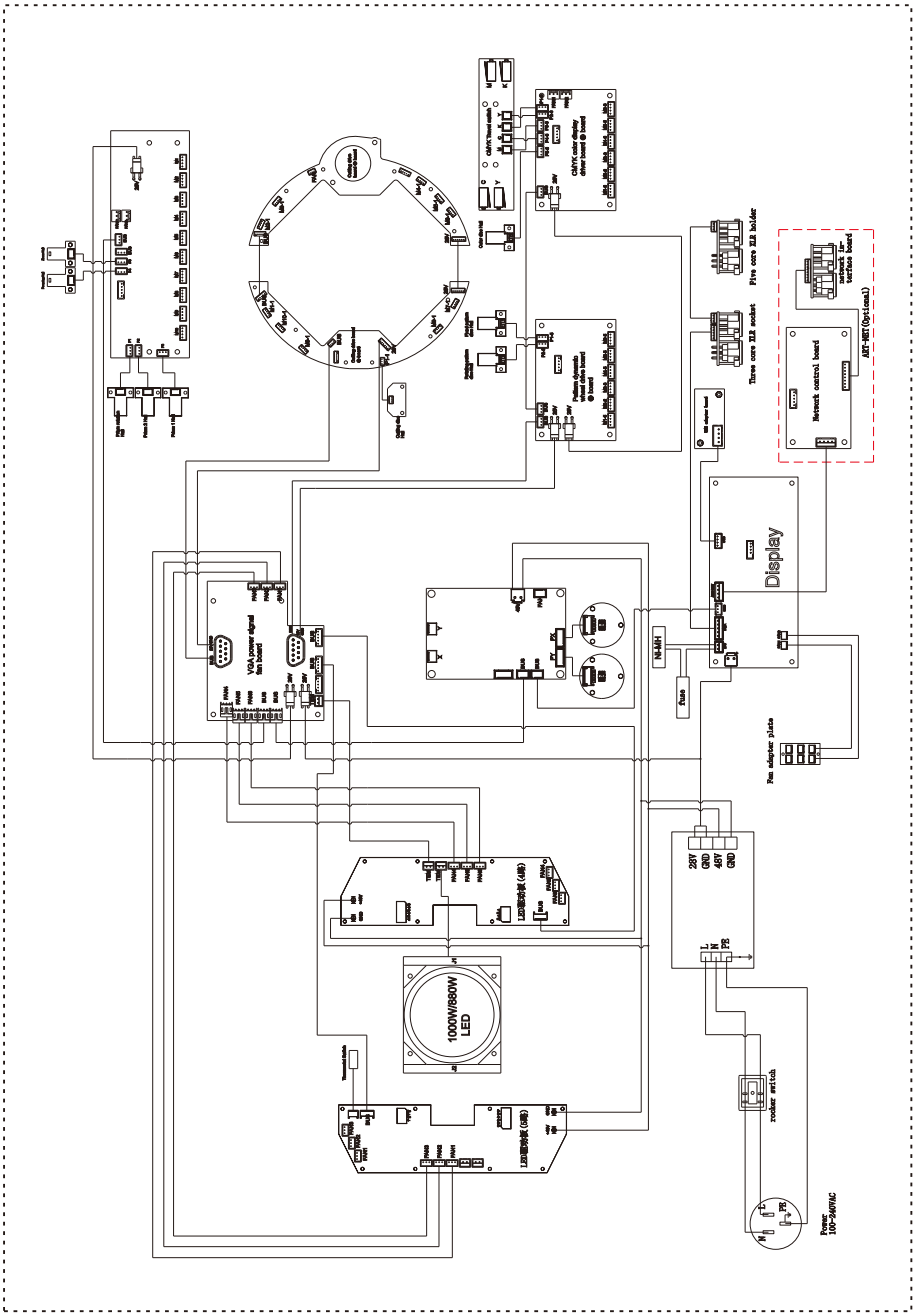

8. Информация об ошибках

Информация об ошибках будет отображаться в меню **Fixture state**, когда с прибором возникнут проблемы, и не погаснут до момента устранения неисправностей.

1. Микросхема памяти:

Проверьте, что микросхема памяти не повреждена.

Проверьте, не повреждена ли соответствующая схема микросхемы памяти.

2. Сенсор угла раскрытия:

Проверьте, что чип сенсора угла раскрытия не поврежден.

Проверьте, не повреждена ли соответствующая схема чипа сенсора угла раскрытия луча.

3. Энкодер Pan:

Проверьте, не поврежден ли соединительный провод магнитного датчика PAN и не отсоединен ли он.

Проверьте, не поврежден ли соединительный провод двигателя PAN и не отсоединен ли он.

Проверьте, что магнитная чувствительная пластина PAN не ослаблена, не отсоединена и не повреждена.

4. Энкодер Tilt:

Проверьте, не поврежден ли соединительный провод магнитного датчика TILT и не отсоединен ли он.

Проверьте, не поврежден ли соединительный провод двигателя TILT и не отсоединен ли он.

Проверьте, что магнитная чувствительная пластина TILT не ослаблена, не отсоединена и не повреждена.

5. Pan:

Проверьте, нет ли других объектов в рабочем диапазоне PAN, мешающих его работе и сбросу.

Проверьте, не поврежден ли соединительный провод магнитного датчика PAN и не отсоединен ли он.

Проверьте, что магнитная чувствительная пластина PAN не ослаблена, не отсоединена и не повреждена.

Проверьте, не поврежден ли соединительный провод двигателя PAN и не отсоединен ли он.

Проверьте, что двигатель PAN не поврежден.

6. Tilt:

Проверьте, нет ли других объектов в рабочем диапазоне TILT, мешающих его работе и сбросу.

Проверьте, не поврежден ли соединительный провод магнитного датчика TILT и не отсоединен ли он.

Проверьте, что магнитная чувствительная пластина TILT не ослаблена, не отсоединена и не повреждена.

Проверьте, не поврежден ли соединительный провод двигателя TILT и не отсоединен ли он.

Проверьте, что двигатель TILT не поврежден.

7. Cyan:

Проверьте, нет ли других объектов в рабочем диапазоне C, мешающих его работе и сбросу.

Проверьте, не поврежден ли соединительный провод магнитного датчика цветового чипа C и не отсоединен ли он.

Проверьте, что магнитная чувствительная пластина цветового чипа C не ослаблена, не отсоединена и не повреждена.

Проверьте, не поврежден ли соединительный провод двигателя цветового чипа C и не отсоединен ли он.

Проверьте, что двигатель цветового чипа C не поврежден.

8. Magenta:

Проверьте, нет ли других объектов в рабочем диапазоне M, мешающих его работе и сбросу.

Проверьте, не поврежден ли соединительный провод магнитного датчика цветового чипа M и не отсоединен ли он.

Проверьте, что магнитная чувствительная пластина цветового чипа M не ослаблена, не отсоединена и не повреждена.

Проверьте, не поврежден ли соединительный провод двигателя цветового чипа M и не отсоединен ли он.

Проверьте, что двигатель цветового чипа M не поврежден.

9. Yellow:

Проверьте, нет ли других объектов в рабочем диапазоне Y, мешающих его работе и сбросу.

Проверьте, не поврежден ли соединительный провод магнитного датчика цветового чипа Y и не отсоединен ли он.

Проверьте, что магнитная чувствительная пластина цветового чипа Y не ослаблена, не отсоединена и не повреждена.

Проверьте, не поврежден ли соединительный провод двигателя цветового чипа Y и не отсоединен ли он.

Проверьте, что двигатель цветового чипа Y не поврежден.

10. CTO:

Проверьте, нет ли других объектов в рабочем диапазоне CTO, мешающих его работе и сбросу.

Проверьте, не поврежден ли соединительный провод магнитного датчика CTO и не отсоединен ли он.

Проверьте, что магнитная чувствительная пластина CTO не ослаблена, не отсоединена и не повреждена.

Проверьте, не поврежден ли соединительный провод двигателя CTO и не отсоединен ли он.

Проверьте, что двигатель CTO не поврежден.

11. Color wheel:

Проверьте, нет ли других объектов в рабочем диапазоне Color wheel, мешающих его работе и сбросу.

Проверьте, не поврежден ли соединительный провод магнитного датчика Color Wheel и не отсоединен ли он.

Проверьте, что магнитная чувствительная пластина Color Wheel не ослаблена, не отсоединена и не повреждена.

Проверьте, не поврежден ли соединительный провод двигателя Color Wheel и не отсоединен ли он.

Проверьте, что двигатель Color Wheel не поврежден.

12. Pattern 1:

Проверьте, нет ли других объектов в рабочем диапазоне GOBO 1, мешающих его работе и сбросу.

Проверьте, не поврежден ли соединительный провод магнитного датчика GOBO 1 и не отсоединен ли он.

Проверьте, что магнитная чувствительная пластина GOBO 1 не ослаблена, не отсоединена и не повреждена.

Проверьте, не поврежден ли соединительный провод двигателя GOBO 1 и не отсоединен ли он.

Проверьте, что двигатель GOBO 1 не поврежден.

13. Pattern 1 rotation:

Проверьте, нет ли других объектов в рабочем диапазоне GOBO 1 ROTATION, мешающих его работе и сбросу.

Проверьте, не поврежден ли соединительный провод магнитного датчика GOBO 1 ROTATION и не отсоединен ли он.

Проверьте, что магнитная чувствительная пластина GOBO 1 ROTATION не ослаблена, не отсоединена и не повреждена.

Проверьте, не поврежден ли соединительный провод двигателя GOBO 1 ROTATION и не отсоединен ли он.

Проверьте, что двигатель GOBO 1 ROTATION не поврежден.

14. Pattern 2:

Проверьте, нет ли других объектов в рабочем диапазоне GOBO 2, мешающих его работе и сбросу.

Проверьте, не поврежден ли соединительный провод магнитного датчика GOBO 2 и не отсоединен ли он.

Проверьте, что магнитная чувствительная пластина GOBO 2 не ослаблена, не отсоединена и не повреждена.

Проверьте, не поврежден ли соединительный провод двигателя GOBO 2 и не отсоединен ли он.

Проверьте, что двигатель GOBO 2 не поврежден

15. Pattern 2 rotation:

Проверьте, нет ли других объектов в рабочем диапазоне GOBO 2 ROTATION, мешающих его работе и сбросу.

Проверьте, не поврежден ли соединительный провод магнитного датчика GOBO 2 ROTATION и не отсоединен ли он.

Проверьте, что магнитная чувствительная пластина GOBO 2 ROTATION не ослаблена, не отсоединена и не повреждена.

Проверьте, не поврежден ли соединительный провод двигателя GOBO 2 ROTATION и не отсоединен ли он.

Проверьте, что двигатель GOBO 2 ROTATION не поврежден

16.Prism 1:

Проверьте, нет ли других объектов в рабочем диапазоне PRISM 1, мешающих его работе и сбросу.

Проверьте, не поврежден ли соединительный провод магнитного датчика PRISM 1 и не отсоединен ли он.

Проверьте, что магнитная чувствительная пластина PRISM 1 не ослаблена, не отсоединена и не повреждена.

Проверьте, не поврежден ли соединительный провод двигателя PRISM 1 и не отсоединен ли он.

Проверьте, что двигатель PRISM 1 не поврежден

17.Prism 2:

Проверьте, нет ли других объектов в рабочем диапазоне PRISM 2, мешающих его работе и сбросу.

Проверьте, не поврежден ли соединительный провод магнитного датчика PRISM 2 и не отсоединен ли он.

Проверьте, что магнитная чувствительная пластина PRISM 2 не ослаблена, не отсоединена и не повреждена.

Проверьте, не поврежден ли соединительный провод двигателя PRISM 2 и не отсоединен ли он.

Проверьте, что двигатель PRISM 2 не поврежден

18. Prism rotation

Проверьте, нет ли других объектов в рабочем диапазоне PRISM ROTATION, мешающих его работе и сбросу.

Проверьте, не поврежден ли соединительный провод магнитного датчика PRISM ROTATION и не отсоединен ли он.

Проверьте, что магнитная чувствительная пластина PRISM ROTATION не ослаблена, не отсоединена и не повреждена.

Проверьте, не поврежден ли соединительный провод двигателя PRISM ROTATION и не отсоединен ли он.

Проверьте, что двигатель PRISM ROTATION не поврежден

19. Cutting rotation:

Проверьте, нет ли других объектов в рабочем диапазоне блока шторок, мешающих его работе и сбросу.

Проверьте, не поврежден ли соединительный провод магнитного датчика блока шторок и не отсоединен ли он.

Проверьте, что магнитная чувствительная пластина блока шторок не ослаблена, не отсоединена и не повреждена.

Проверьте, не поврежден ли соединительный провод двигателя блока шторок и не отсоединен ли он.

Проверьте, что двигатель блока шторок не поврежден

20. Zoom:

Проверьте, нет ли других объектов в рабочем диапазоне ZOOM, мешающих его работе и сбросу.

Проверьте, не поврежден ли соединительный провод магнитного датчика ZOOM и не отсоединен ли он.

Проверьте, что магнитная чувствительная пластина ZOOM не ослаблена, не отсоединена и не повреждена.

Проверьте, не поврежден ли соединительный провод двигателя ZOOM и не отсоединен ли он.

Проверьте, что двигатель ZOOM не поврежден

21. Focusing:

Проверьте, нет ли других объектов в рабочем диапазоне FOCUS, мешающих его работе и сбросу.

Проверьте, не поврежден ли соединительный провод магнитного датчика FOCUS и не отсоединен ли он.

Проверьте, что магнитная чувствительная пластина FOCUS не ослаблена, не отсоединена и не повреждена.

Проверьте, не поврежден ли соединительный провод двигателя FOCUS и не отсоединен ли он.

Проверьте, что двигатель FOCUS не поврежден

9. Устранение неисправностей

Рекомендации по устранению некоторых неисправностей. Любые неразрешимые проблемы всегда должны разрешаться специалистами. Отключите питание, прежде чем приступить к ремонту прибора.

A. Прибор не работает, не светит и вентиляторы не крутятся

– Проверьте подключение питания.

– Измерьте напряжение.

– Проверьте, горит ли индикатор питания.

B. Прибор не отвечает на команды с пульта

– Проверьте правильность подключения DMX-кабелей и разъемов.

– Проверьте правильность установки DMX-адреса.

– Если возникает проблема с прерыванием сигнала DMX, проверьте, хорошо ли подключены разъем XLR и кабель передачи данных.

– Проверьте работу прибора с другим контроллером.

– Проверьте, не проходят ли высоковольтные кабели питания рядом с кабелями управления. Это может повредить низковольтный кабель и привести к помехам в передаче DMX-сигнала.

C. Один из каналов работает неправильно

– Возможно, поврежден шаговый двигатель или оборван кабель, подключенный к печатной плате.

– Возможно, микросхема привода двигателя на печатной плате вышла из строя.

10. Очистка прибора

Необходимо содержать прибор в чистоте, чтобы обеспечить максимальную светоотдачу и надежную работу прибора на протяжении всего срока его службы. Прибор необходимо регулярно чистить, чтобы избежать скопления пыли, грязи и остатков дымовой жидкости на приборе или внутри него. Частота очистки зависит от условий использования. Немедленно очистите прибор при попадании в него пыли, чтобы избежать повреждения оптической линзы из-за чрезмерного запыления.

∗ Рекомендуется использовать мягкую ткань без ворса, смоченную любой хорошей жидкостью для чистки стекол. Ни при каких обстоятельствах не используйте растворители.

∗ Всегда аккуратно очищайте все части.

∗ Очищайте внешнюю линзу не реже, чем раз в 20 дней, а внутреннюю не реже одного раза в 30 дней.

ПРЕДУПРЕЖДЕНИЕ！！！

Отключите питание перед началом обслуживания.

11. Освобождение от ответственности и защита авторских прав

∗ Источник света относится к потребительским товарам, на которые не распространяется гарантия.

∗ Производитель не несет никакой ответственности за любой ущерб, причиненный в результате несоблюдения данной инструкции.

∗ Вся информация, содержащаяся в данном руководстве, должна быть объяснена производителем.

∗ Не допускается копирование не авторизованными лицами.

∗ Данные, содержащиеся в настоящем руководстве, могут быть изменены в будущем без предварительного уведомления.